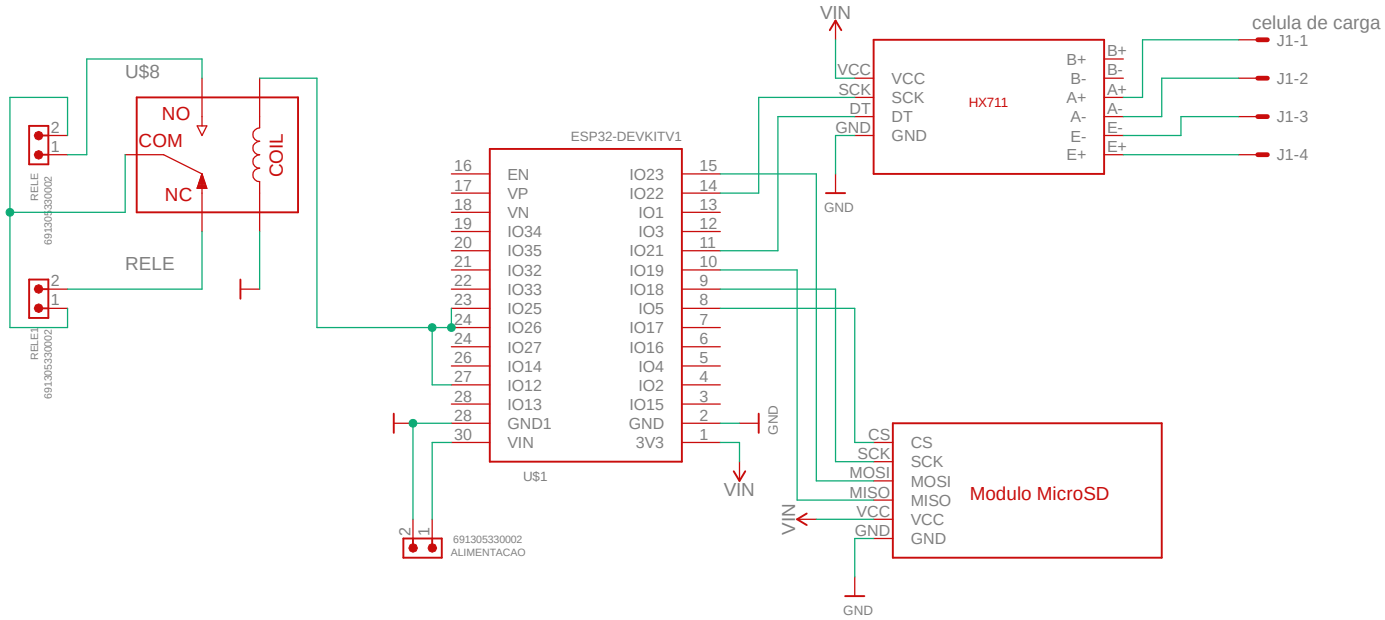
U$8
NO
COM
NC
COIL
RELE
RELE
691305330002
RELE1
691305330002
ESP32-DEVKITV1
EN
VP
VN
IO34
IO35
IO32
IO33
IO25
IO26
IO27
IO14
IO12
IO13
GND1
VIN
IO23
IO22
IO1
IO3
IO21
IO19
IO18
IO5
IO17
IO16
IO4
IO2
IO15
GND
3V3
U$1
GND
VIN
691305330002
ALIMENTACAO
VIN
VCC
SCK
DT
GND
VCC
SCK
DT
GND
HX711
B+
B-
A+
A-
E-
E+
celula de carga
J1-1
J1-2
J1-3
J1-4
GND
CS
SCK
MOSI
MISO
VCC
GND
CS
SCK
MOSI
MISO
VCC
GND
Modulo MicroSD
VIN
GND